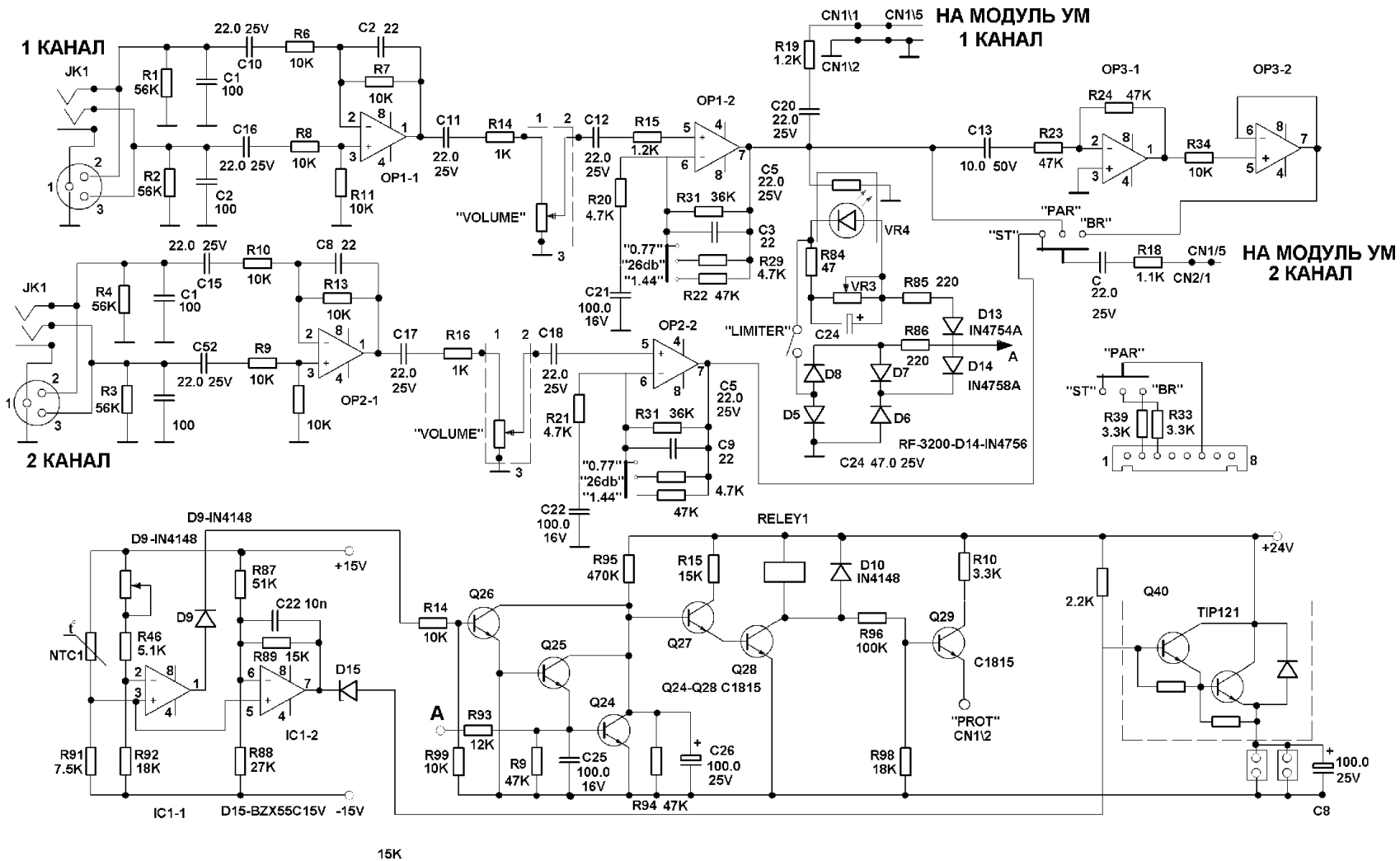Серия RA(1800,2600,3200)