RA-2600

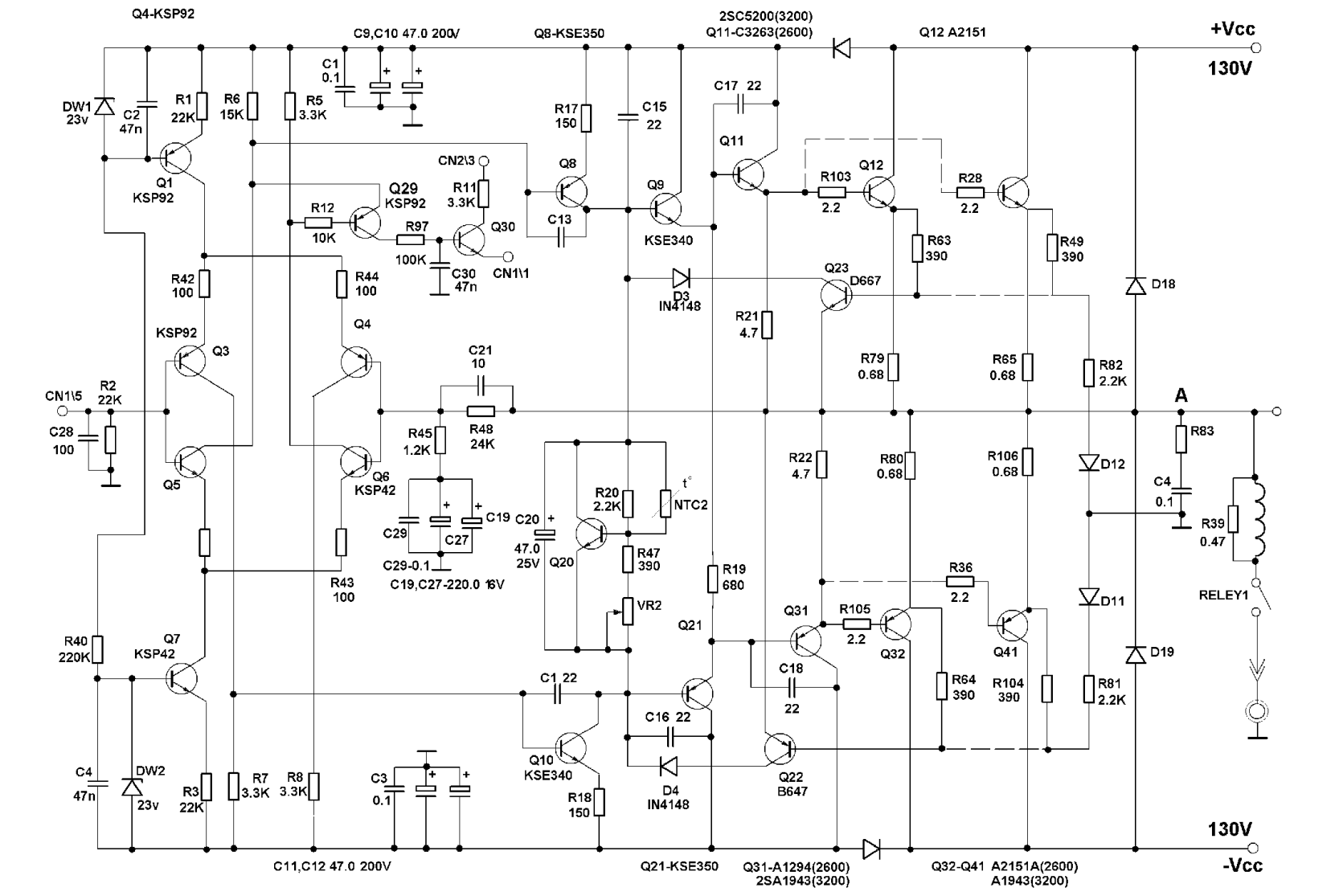
Q4-KSP92
C9,C10 47.0 200V
Q8-KSE350
2SC5200(3200)
Q11-C3263(2600)
Q12 A2151
+Vcc
130V
DW1
23v
C2
47n
R1
22K
R6
15K
R5
3.3K
C1
0.1
R17
150
C15
22
C17 22
Q1
KSP92
CN2\3
Q8
Q11
Q12
R103
2.2
R28
2.2
Q29
KSP92
R11
3.3K
R12
10K
R97
100K
Q30
C13
Q9
KSE340
R63
390
R49
390
C30
47n
CN1\1
R42
100
R44
100
D3
IN4148
Q23
D667
D18
KSP92
Q3
Q4
R21
4.7
C21
10
R79
0.68
R65
0.68
R82
2.2K
CN1\5
R2
22K
C28
100
R45
1.2K
R48
24K
A
R83
Q5
Q6
KSP42
R22
4.7
R80
0.68
R106
0.68
D12
C4
0.1
R20
2.2K
NTC2
C29
C27
C19
C20
47.0
25V
Q20
R47
390
R39
0.47
C29-0.1
C19,C27-220.0 16V
R43
100
R19
680
R36
2.2
D11
RELEY1
VR2
Q21
Q31
R105
2.2
Q32
Q41
R40
220K
Q7
KSP42
C18
22
R64
390
R104
390
D19
C1 22
R81
2.2K
C16 22
Q10
KSE340
Q22
B647
C4
47n
DW2
23v
R3
22K
R7
3.3K
R8
3.3K
C3
0.1
R18
150
D4
IN4148
130V
C11,C12 47.0 200V
Q21-KSE350
Q31-A1294(2600)
2SA1943(3200)
Q32-Q41 A2151A(2600)
A1943(3200)
-Vcc